МУ082114

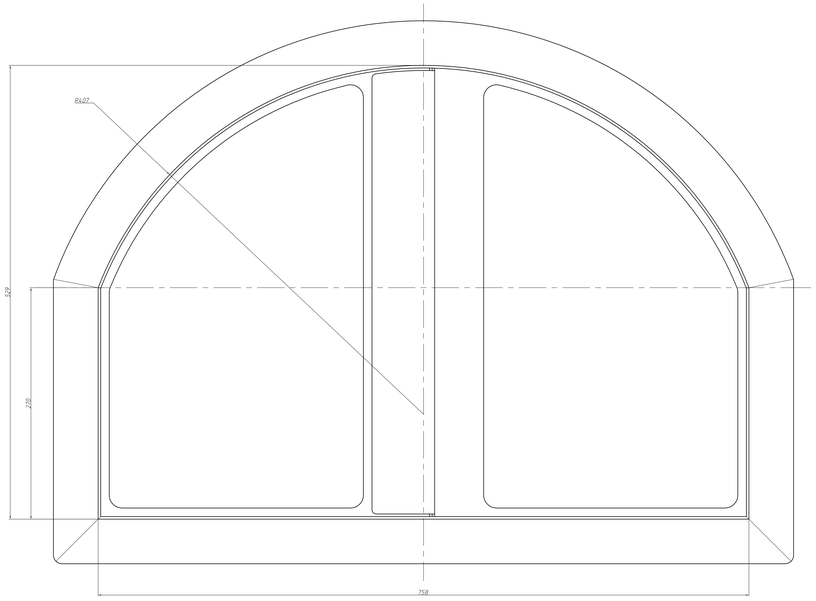

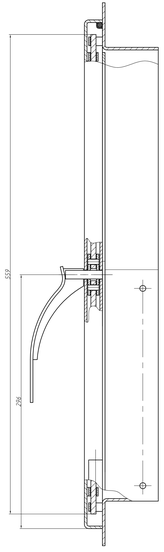

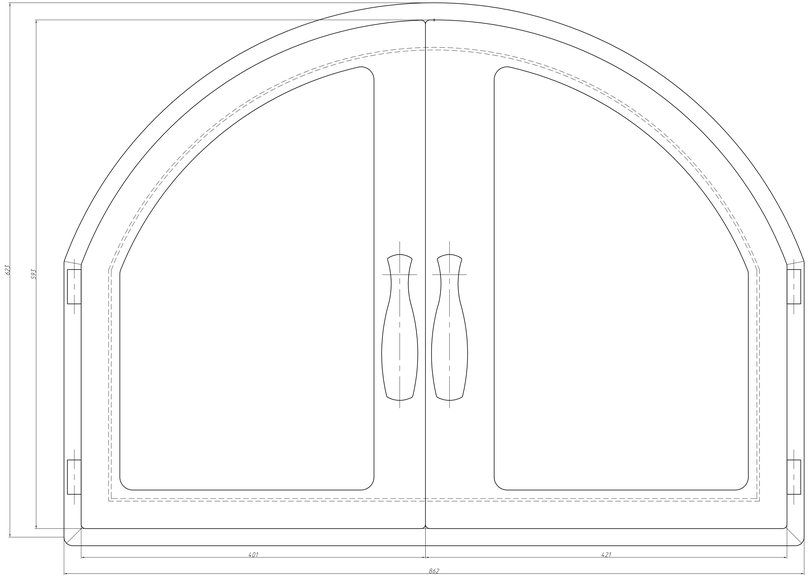

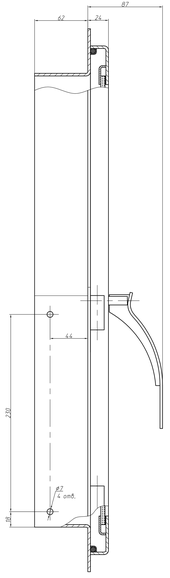

Изм.	Кол.уч.	Лист	N док.	Подп.	Дата	
Разраб.	Ратников					МУ082114
Пров.						Рама с дверями Габаритный чертеж
Т.контр.						Лит. Масса Масштаб
Н.контр.						1:1
Утв.						Лист 1 Листов 1

Формат А3х4